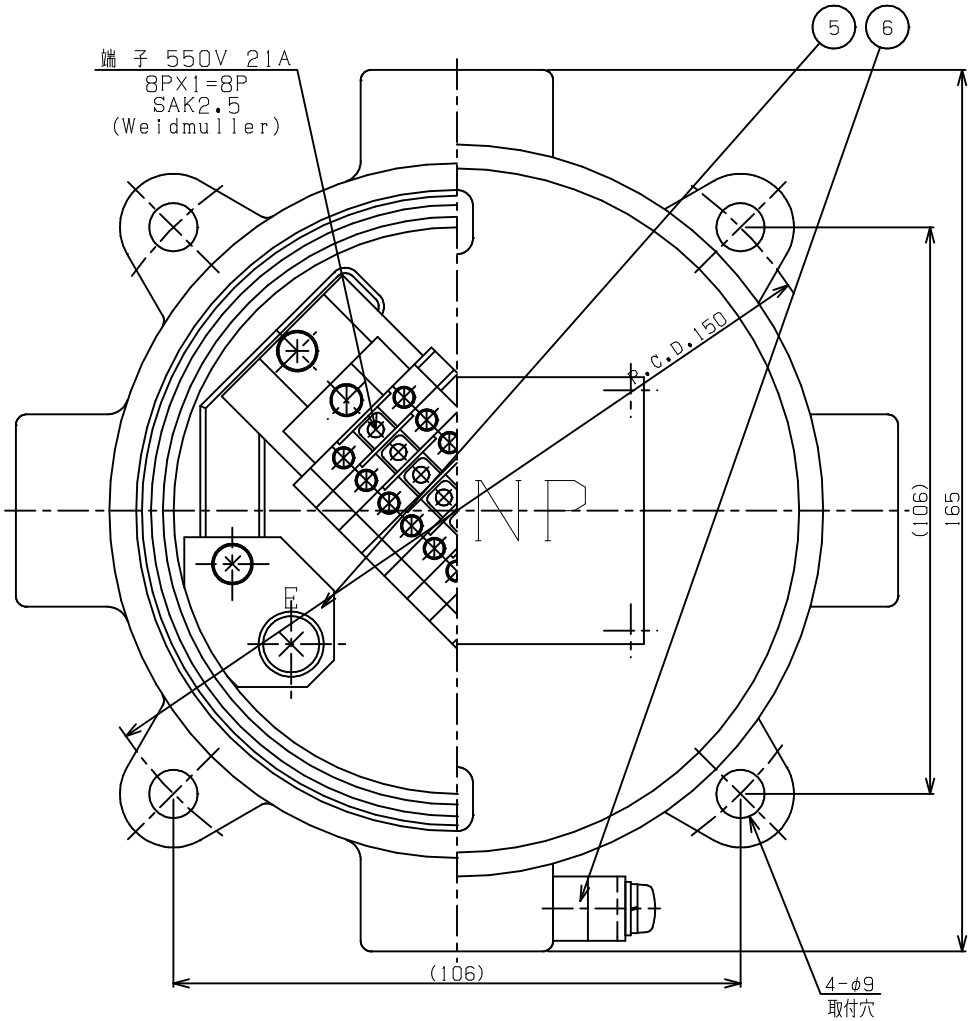

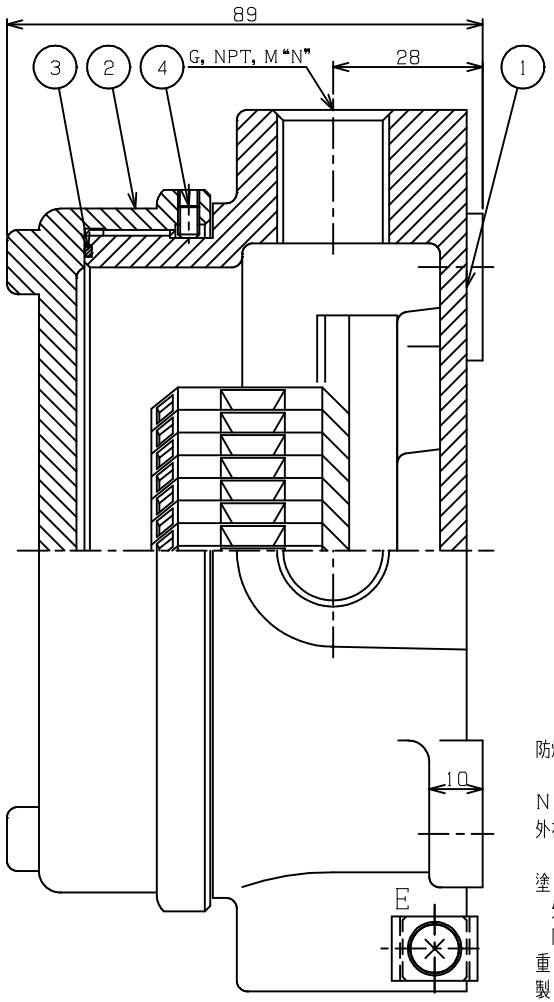

防爆構造の記号 ; CE 0470
; Ex II2GD EExdIICT6
NEMKO認証番号 ; N 03ATEX1275
外被の保護等級 ; IP66(EN60529)
NEMA 4X(NEMA 250)
塗 装 色
外面マンセル ; 7.5BG6/1.5
内面マンセル ; 7.5BG6/1.5
重 量 ; 1.4 kg
製 作 数 ; 台

G"N"	NPT"N"	M"N"
G1/2(16)	1/2NPT	M16X1.5
G3/4(22)	3/4NPT	M20X1.5
G 1 (28)	1 NPT	M25X1.5
		M32X1.5

部番	部品名	材質	1台分数量	備考
6	接地端子	C3604	1	
5	接地端子	C2700W	1	M6
4	六角穴付止めねじ	SUS304	1	M4X8
3	Oリング	NBR	1	
2	カバー	AC7A-F	1	
1	本 体	AC7A-F	1	

改番	来歴	担当	検閲
△			

承認	検図	尺度	型式
		1/1	SXTB-06
設計	製図	名称	
		耐圧防爆構造 接続箱	

島田電機株式会社

図番 AA

改番 △

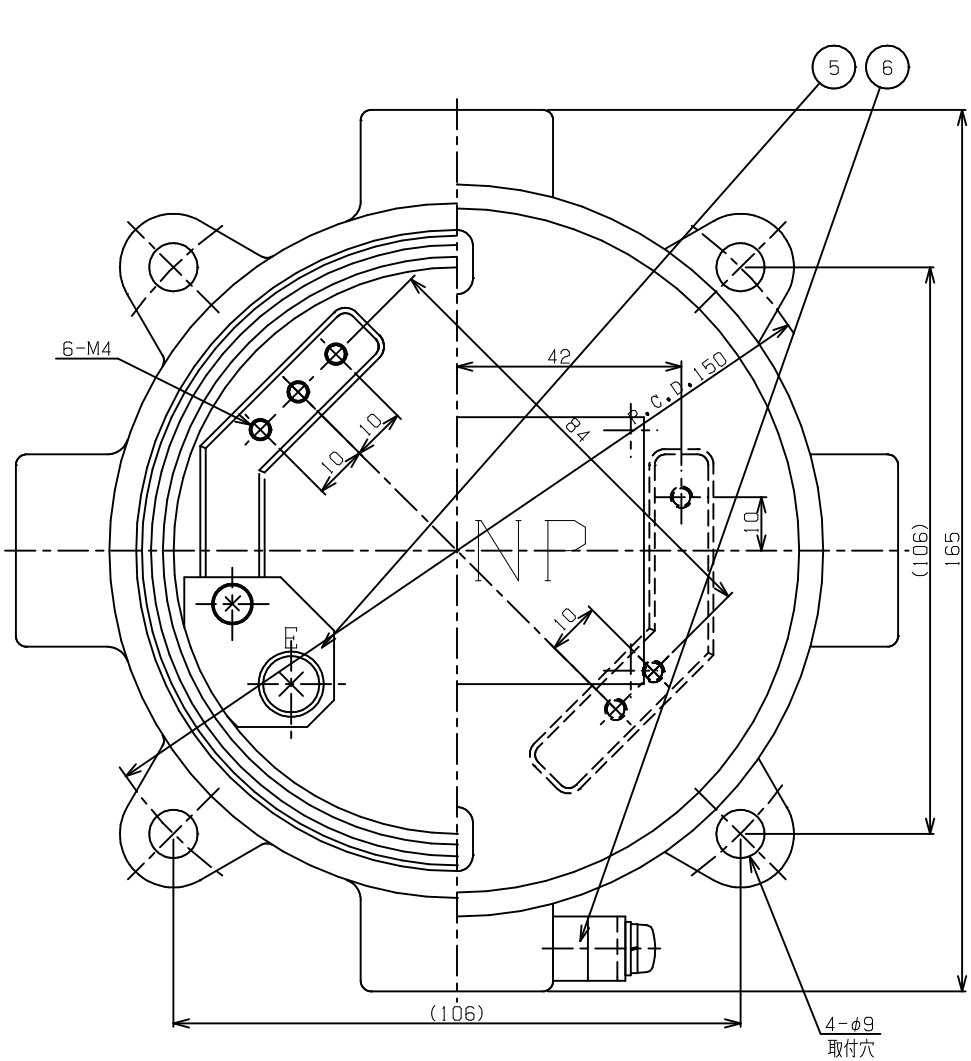

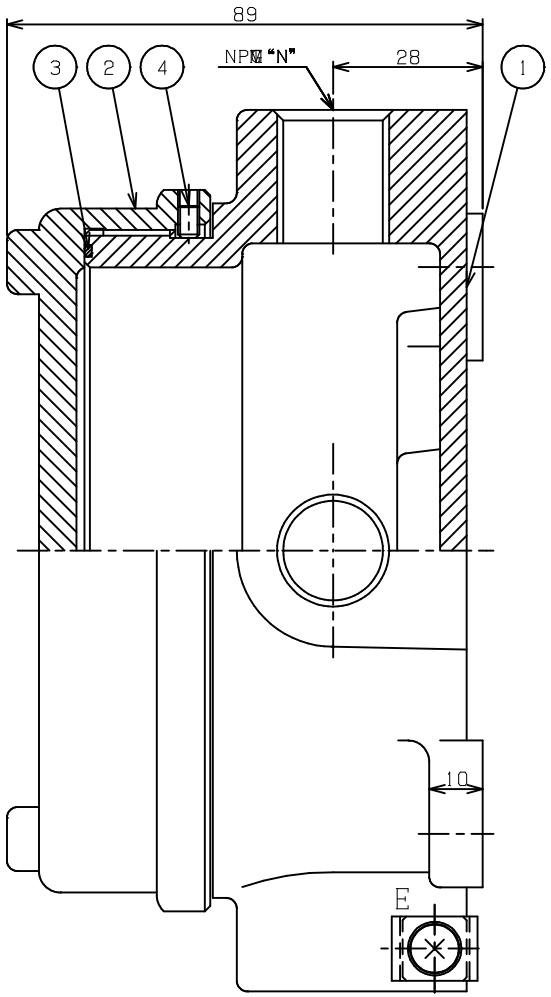

防爆構造の記号 ; Ⓔx Ⅱ2GD EExdⅡC
NEMKO認証番号; Ⓝ 03ATEX1276U
外被の保護等級 ; IP66(EN60529)
NEMA 4X(NEMA 250)
塗 装 色
外面マンセル ; 7.5BG6/1.5
内面マンセル ; 7.5BG6/1.5
重 量 ; 1.4 kg
製 作 数 ; 台

G"N"	NPT"N"	M"N"
G1/2(16)	1/2NPT	M16X1.5
G3/4(22)	3/4NPT	M20X1.5
G 1 (28)	1 NPT	M25X1.5
		M32X1.5

部番	部品名	材質	1台分数量	備考
6	接地端子	C3604	1	
5	接地端子	C2700W	1	M6
4	六角穴付止めねじ	SUS304	1	M4X8
3	Oリング	NBR	1	
2	カバー	AC7A-F	1	
1	本 体	AC7A-F	1	

改番	来歴	担当	検閲
△			

承認	検図	尺度 1/1	型式 SXTB-06
設計	製図	名称 耐圧防爆構造 エンクロージャー	
島田電機株式会社		図番 AA	改番 △