改番	来　　歴	担 当	検 閲
△			

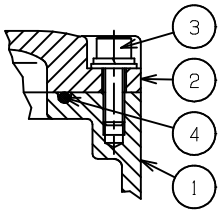

“A”部詳細図

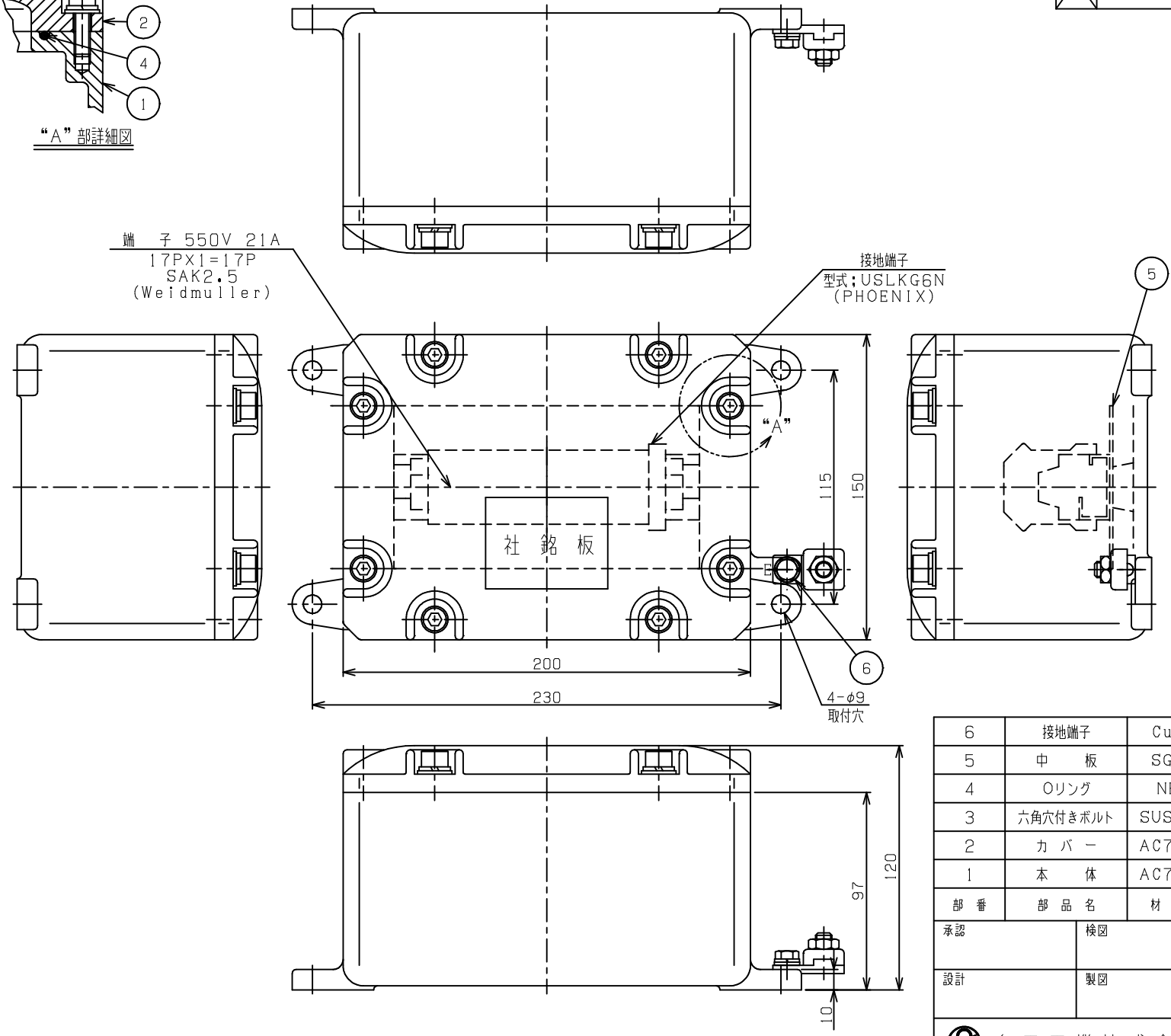

防爆構造の記号　；CE 0470
Ex II2GD EExdIIBT6
NEMKO認証番号　；N 03ATEX1277
外被の保護等級　；IP66(EN60529)
塗 装 色
外面マンセル　；7.5BG6/1.5
内面マンセル　；7.5BG6/1.5
重　　量　；4.5 kg
製 作 数　；　台

部番	部品名	材質	1台分数量	備考
6	接地端子	CuC2	1	M5
5	中　板	SGCC	1	
4	Oリング	NBR	1	
3	六角穴付きボルト	SUS304	8	M8 SW、PW付
2	カ バ ー	AC7A-F	1	
1	本　体	AC7A-F	1	

承認	検図	尺度	型式
		1/2	STH-1
設計	製図	名称	
		耐圧防爆構造　接続箱	
島田電機株式会社		図番 AA	改番 △

改番	来　　歴	担 当	検 閲
△			

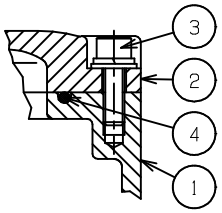

“A”部詳細図

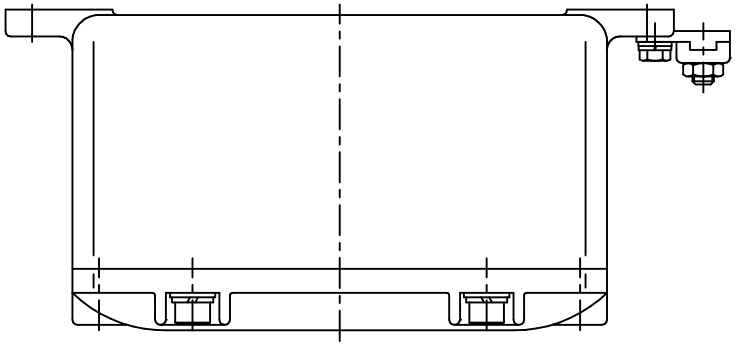

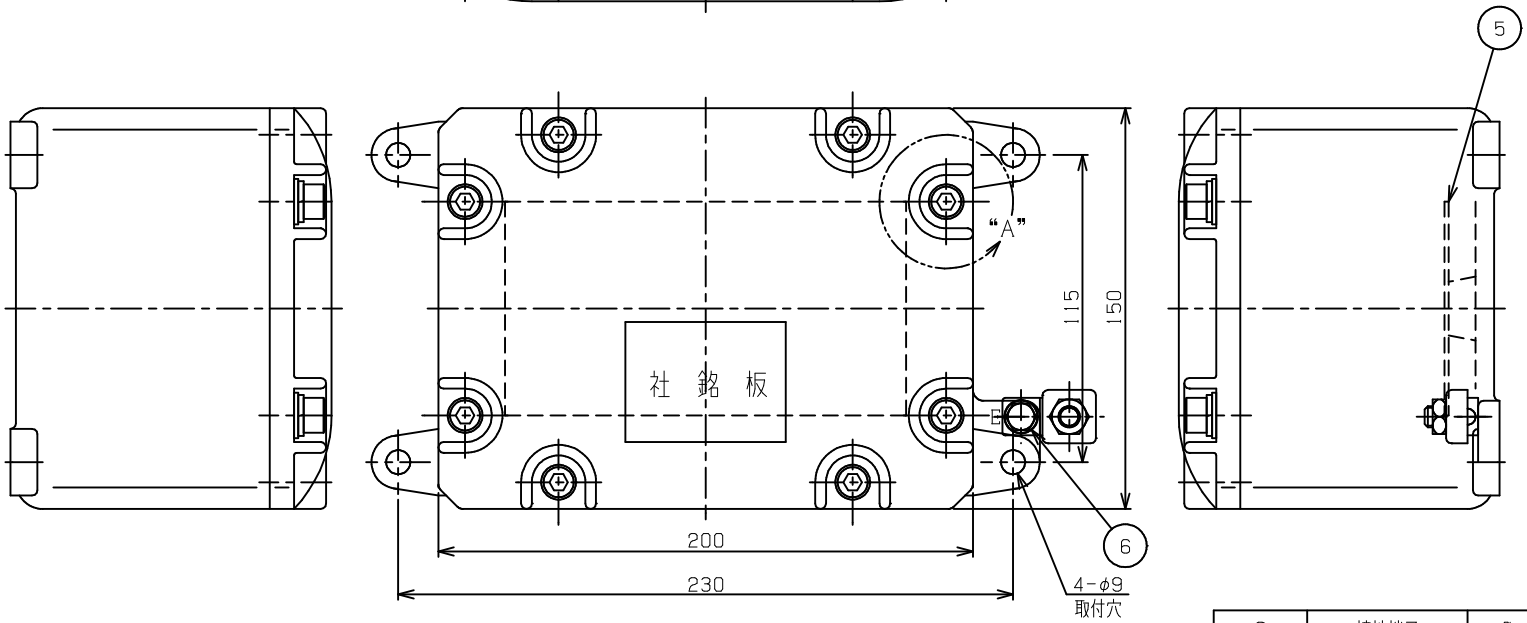

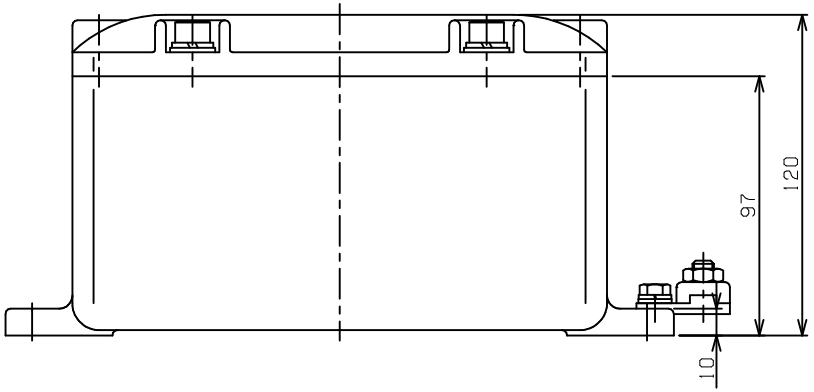

防爆構造の記号　Ⓔx Ⅱ2GD EExdⅡB
NEMKO認証番号 ; Ⓝ 03ATEX1278U
外被の保護等級 ; IP66(EN60529)
塗 装 色
外面マンセル ; 7.5BG6/1.5
内面マンセル ; 7.5BG6/1.5
重　　量 ; 4.5 kg
製 作 数 ; 台

部番	部品名	材質	1台分数量	備考
6	接地端子	CuC2	1	M5
5	中　板	SGCC	1	
4	Oリング	NBR	1	
3	六角穴付きボルト	SUS304	8	M8 SW、PW付
2	カ バ ー	AC7A-F	1	
1	本　体	AC7A-F	1	

承認	検図	尺度 1/2	型式 STH-1
設計	製図	名称	耐圧防爆構造 エンクロージャー
島田電機株式会社		図番 AA	改番 △