改番	来　　歴	担 当	検 閲
△			

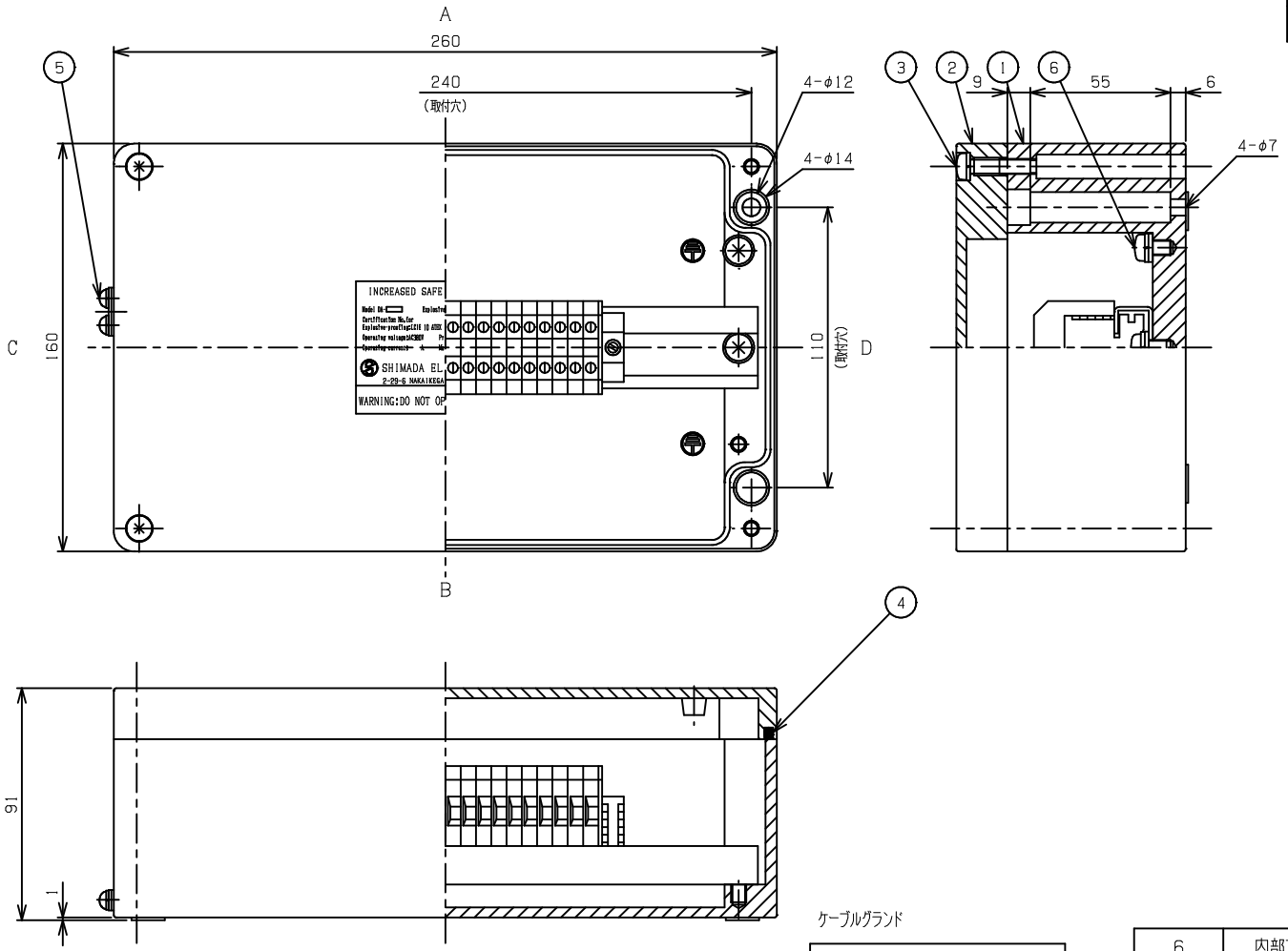

INCREASED SAFETY JUNCTION BOX

Model DA-□　　Explosive-proofing mark: ⟨Ex⟩ II2GD ExeIIT5 Gb

Certification No,for
Explosive-proofing:LCIE 10 ATEX 3060

Operating voltage:AC380V　　Proteicion odegree of enclosure:IP66

Operating current:　A　　Manufacturing number:

SHIMADA ELECTRIC CO., LTD.
2-29-6 NAKAIKEGAMI OTA-KU TOKYO JAPAN

WARNING:DO NOT OPEN WHEN ENERGIZED

機器銘板(S=1/1)

防爆構造の記号	;CE 0470 ⟨Ex⟩ II2GD ExeIIT5
LCIE認証番号	;LCIE10ATEX3060
外被の保護等級	;IP66(EN60529)
塗 装 色	
外面マンセル	; −
内面マンセル	; −
重　　量	;2.1kg
製 作 数	;　台

端子台(Weidmuller)

型　式	定格電流	端子数
SAK 2.5	15A	20P
SAK 4	15A	25P
SAK 6N	30A	20P
SAK 10	40A	15P
SAK 16	50A	15P

ケーブルグランド

型　式	
E1WF/N4A-M20	A2F/N4A-M20
E1WF/N2A-M20	A2F/N2A-M20
E1WF/N4B-M25	A2F/N4B-M25
E1WF/N2B-M25	A2F/N2B-M25
E1WF/N4C-M32	A2F/N4C-M32
E1WF/N2C-M32	A2F/N2C-M32
E1TF/N4A-M20	SXE/N4A-M20
E1TF/N2A-M20	SXE/N2A-M20
E1TF/N4B-M25	SXE/N4B-M25
E1TF/N2B-M25	SXE/N2B-M25
E1TF/N4C-M32	SXE/N4C-M32
E1TF/N2C-M32	SXE/N2C-M32

部　番	部　品　名	材　質	1台分数量	備　考
6	内部アース	SUS304	1	M6
5	外部アース	SUS304	1SET	M4
4	パッキン	Si	1	
3	十字穴付ねじ	SUS304	4	M6
2	カ バ ー	ADC12	1	
1	本　　体	ADC12	1	

承認	検図	尺度 1/2	型式 DA261
設計	製図	名称 安全増防爆構造 ジャンクションボックス	
島田電機株式会社		図番	改番 △

改番	来　　歴	担 当	検 閲
△			

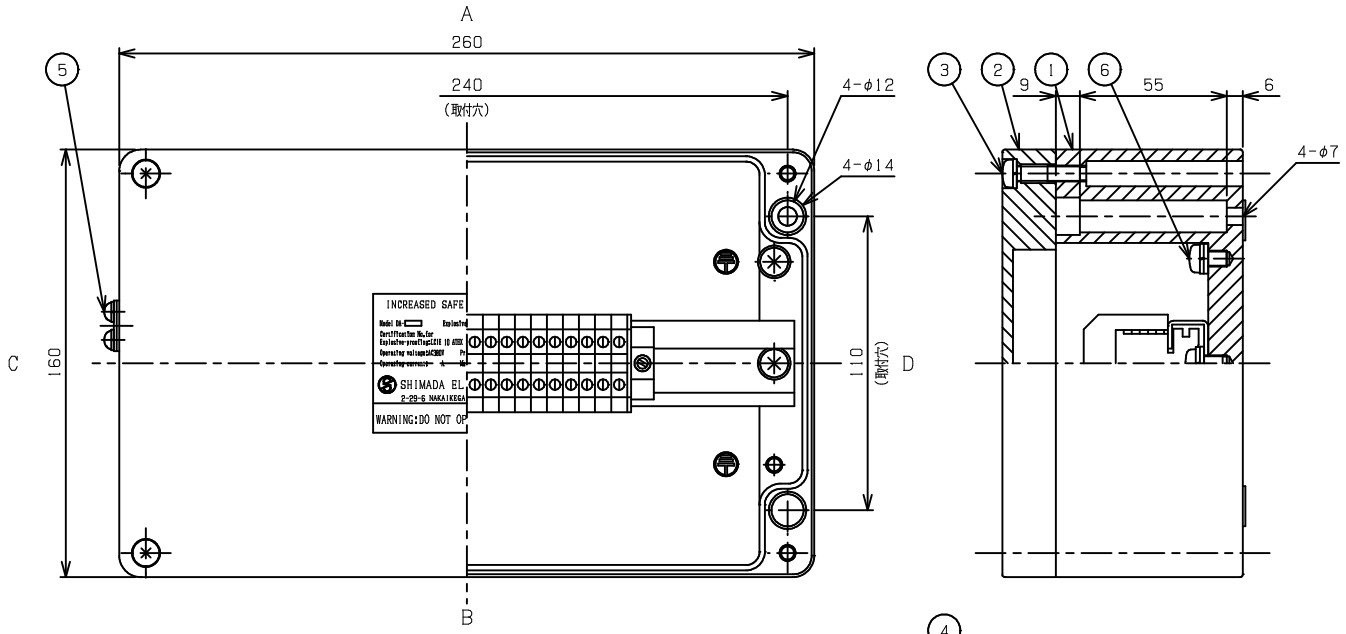

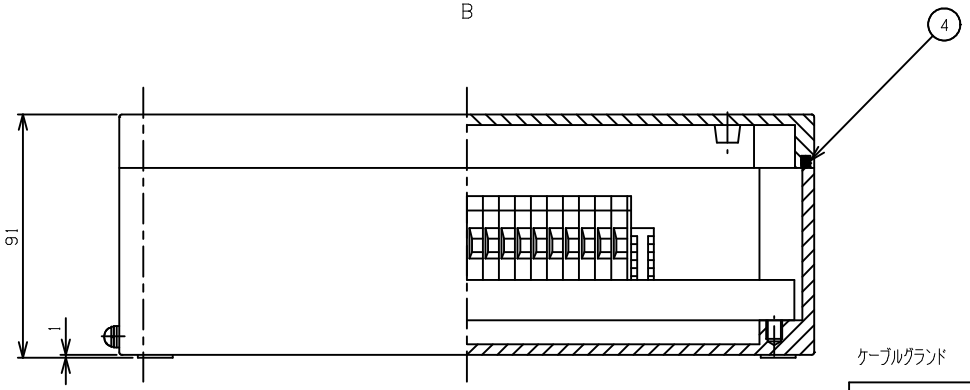

INCREASED SAFETY EMPTY JUNCTION BOX

Model DA-□　　Explosive-proofing mark: ⟨Ex⟩ II2GD Exe II Gb

Certification No.for
Explosive-proofing:LCIE 10 ATEX 3049U

Operating voltage:　　Proteicion degree of enclosure:IP66

Manufacturing number:

SHIMADA ELECTRIC CO.,LTD.
2-29-6 NAKAIKEGAMI OTA-KU TOKYO JAPAN

WARNING:DO NOT OPEN WHEN ENERGIZED

機器銘板

防爆構造の記号　；CE 0470
⟨Ex⟩ II2GD ExeIIGb
LCIE認証番号　；LCIE10ATEX3049U
外被の保護等級　；IP66(EN60529)
塗　装　色
外面マンセル　；－
内面マンセル　；－
重　　量　；0.8 kg
製 作 数　；　台

端子台(Weidmuller)

型　式	定格電流	端子数
SAK 2.5	15A	20P
SAK 4	15A	25P
SAK 6N	30A	20P
SAK 10	40A	15P
SAK 16	50A	15P

ケーブルグランド

型　式	
E1WF/N4A-M20	A2F/N4A-M20
E1WF/N2A-M20	A2F/N2A-M20
E1WF/N4B-M25	A2F/N4B-M25
E1WF/N2B-M25	A2F/N2B-M25
E1WF/N4C-M32	A2F/N4C-M32
E1WF/N2C-M32	A2F/N2C-M32
E1TF/N4A-M20	SXE/N4A-M20
E1TF/N2A-M20	SXE/N2A-M20
E1TF/N4B-M25	SXE/N4B-M25
E1TF/N2B-M25	SXE/N2B-M25
E1TF/N4C-M32	SXE/N4C-M32
E1TF/N2C-M32	SXE/N2C-M32

部　番	部　品　名	材　質	1台分数量	備　考
6	内部アース	SUS304	1	M6
5	外部アース	SUS304	1SET	M4
4	パッキン	Si	1	
3	十字穴付ねじ	SUS304	4	M6
2	カ バ ー	ADC12	1	
1	本　　体	ADC12	1	

承認	検図	尺度 1/2	型式 DA261
設計	製図	名称 安全増防爆構造 エンプティ ジャンクションボックス	
島田電機株式会社		図番	改番 △