改番	来　　歴	担　当	検　閲
△			

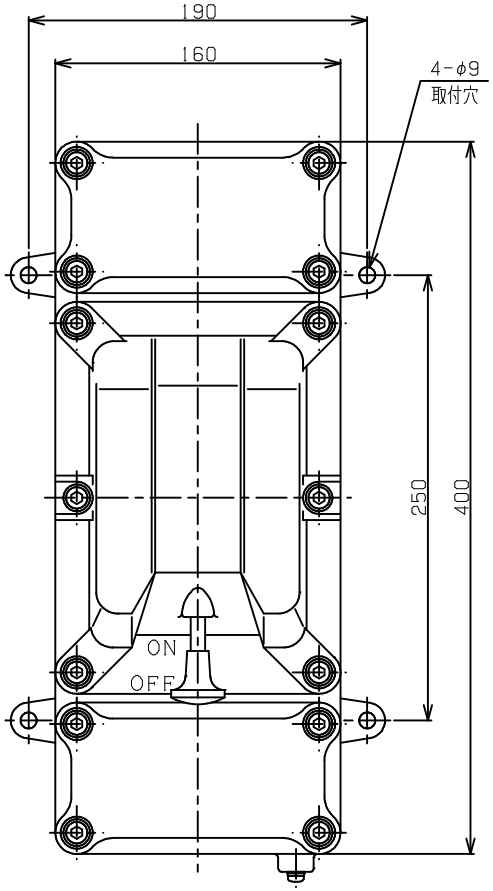

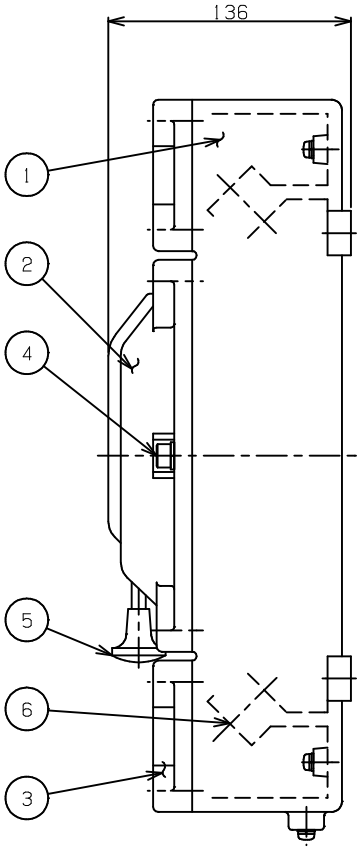

仕　様

型　式	ブレーカー	フレーム	極数	定格電流	定格電圧	遮断容量
SNF-230-3~30	NF32	30A	2	3, 5, 10	AC460V	AC230V 7.5kA AC440V 2.5kA
SNF-330-3~30			3	15, 20, 30A		
SNF-250-10~50	NF63	50A	2	10, 15, 20		AC230V 15kA AC440V 7.5kA
SNF-350-10~50			3	30, 40, 50A		

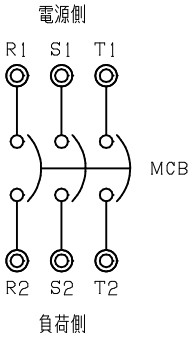

防爆構造の記号　；d2G4
塗　装　色
　外面マンセル　；7.5BG6/1.5
　内面マンセル　；7.5BG6/1.5
重　　量　；9.5 kg
製 作 数　；　　台
型式検定合格番号　；第T16487号

部番	部品名	材質	1台分数量	備考
6	ターミナルスタッド		4又は6	上下各2P又は3P
5	ノ ブ		1	
4	六角穴付ボルト	SUS304	14	M8 SW、PW付
3	端子箱カバー	AC7A-F	2	
2	本体カバー	AC7A-F	1	
1	本　体	AC7A-F	1	

承認	検図	尺度 1/3	型式 SNF-2□0, 3□0
設計	製図	名称 耐圧防爆構造　配線用遮断器	
島田電機株式会社		図番 EA	改番 △