EXCS-1型

ExdⅡCT6　IP66

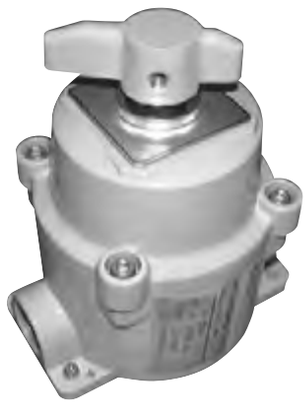

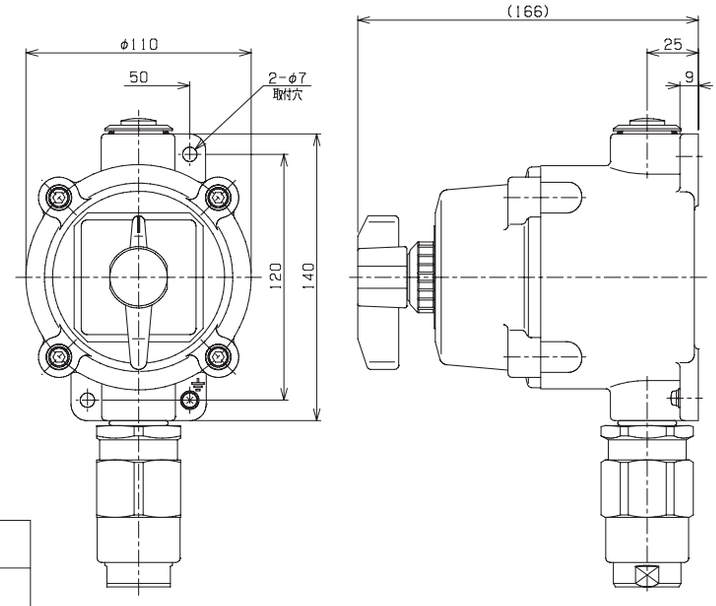

■標準仕様 Standard Specification

容 器 材 質 Container Material	アルミニウム合金鋳物 Aluminum Alloy Casting
締付ボルト材質 Material of Fixing Bolt	ステンレス鋼 Stainless Steel
防水パッキン材質 Material of Sealing Packing	NBR Nitrile Rubber
塗 装 色 Painting Color	メラミン焼付塗装5Y7/1（外面） Meramine stove paint5Y7/1(Outside)
使用周囲温度 Ambient Temperature	−20℃～+40℃（ただし氷結しないこと） −20℃～+40℃ Subject to non freezing
相対湿度 Relative Humidity	45%～85%RH（ただし結露しないこと） 45%～85%RHSubject to non condensation
標高 Altitude	1000m以下 1000m or less

下記ケーブルグランド（別料金）が付属になります。
Following Cable Gland is necessary attachment (additional charge)
型式 ：SXC - □□ B
Type : SXC - □□ B

型 式 Type	定 格 Rated			重 量 Weight	型式検定合格番号 Certificate of number
	使用電圧 Operation voltage （V）	使用電流 Operation current （A）	周波数 Frequency （Hz）		
EXCS-1	AC550	1.5	50/60	約1.3kg	第TC13951号
	AC440	2.5			
	AC220	7.5			
	AC110	7.5			
	AC24	10			
	DC550	0.15			
	DC440	0.2			
	DC220	0.45			
	DC110	1.3			
	DC24	10			

ハブサイズ Hub size	引込口最多取付数 Maximum number of Hubs
G 1/2　（16）	上下各1 top and bottom each1
G 3/4　（22）	

（注）1. 使用電圧、使用電流の値はAC15、DC13（誘導負荷）の場合です。
The use voltage, the value of the use electric current in the case of AC15, DC13 (Induction load)
2. 接点構成（最大4接点）についてはお問い合わせください。
Concerning contact point constitution (maximum of 4 contact points) available upon request.